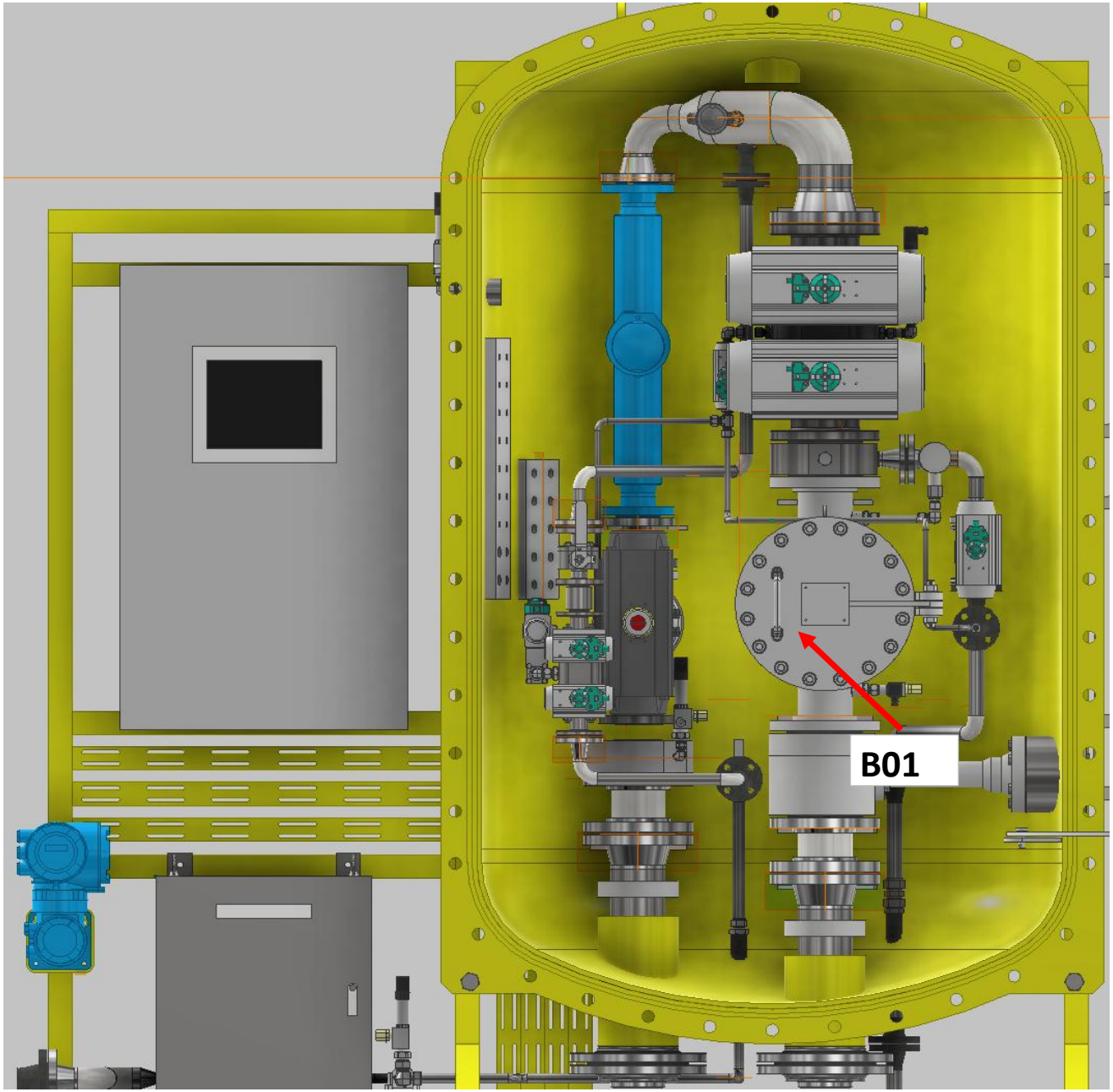
B01

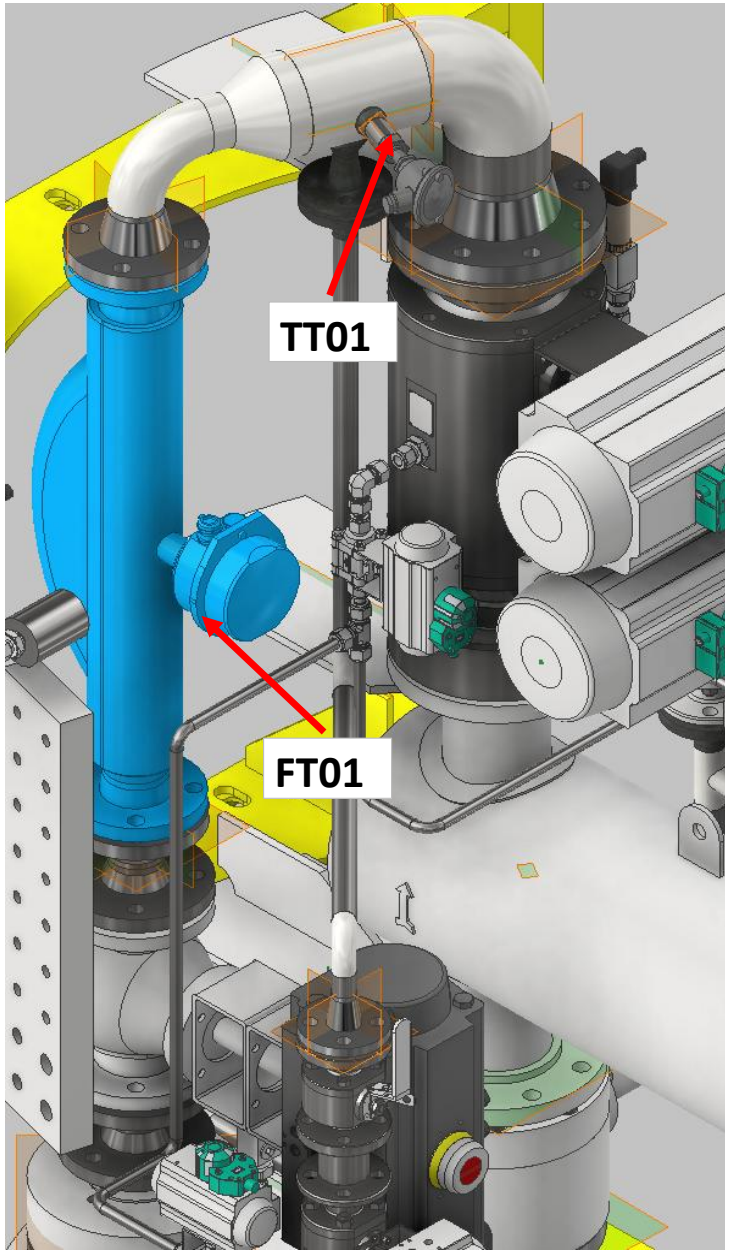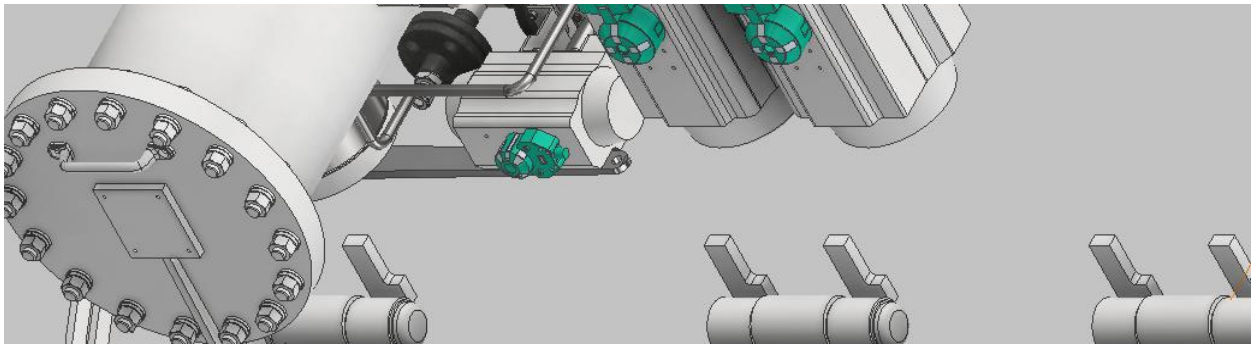
TT01
FT01